60-3ВМаТxy-SM1

АВЕСТА
ЛАЗЕРЫ И ОПТИЧЕСКИЕ СИСТЕМЫ

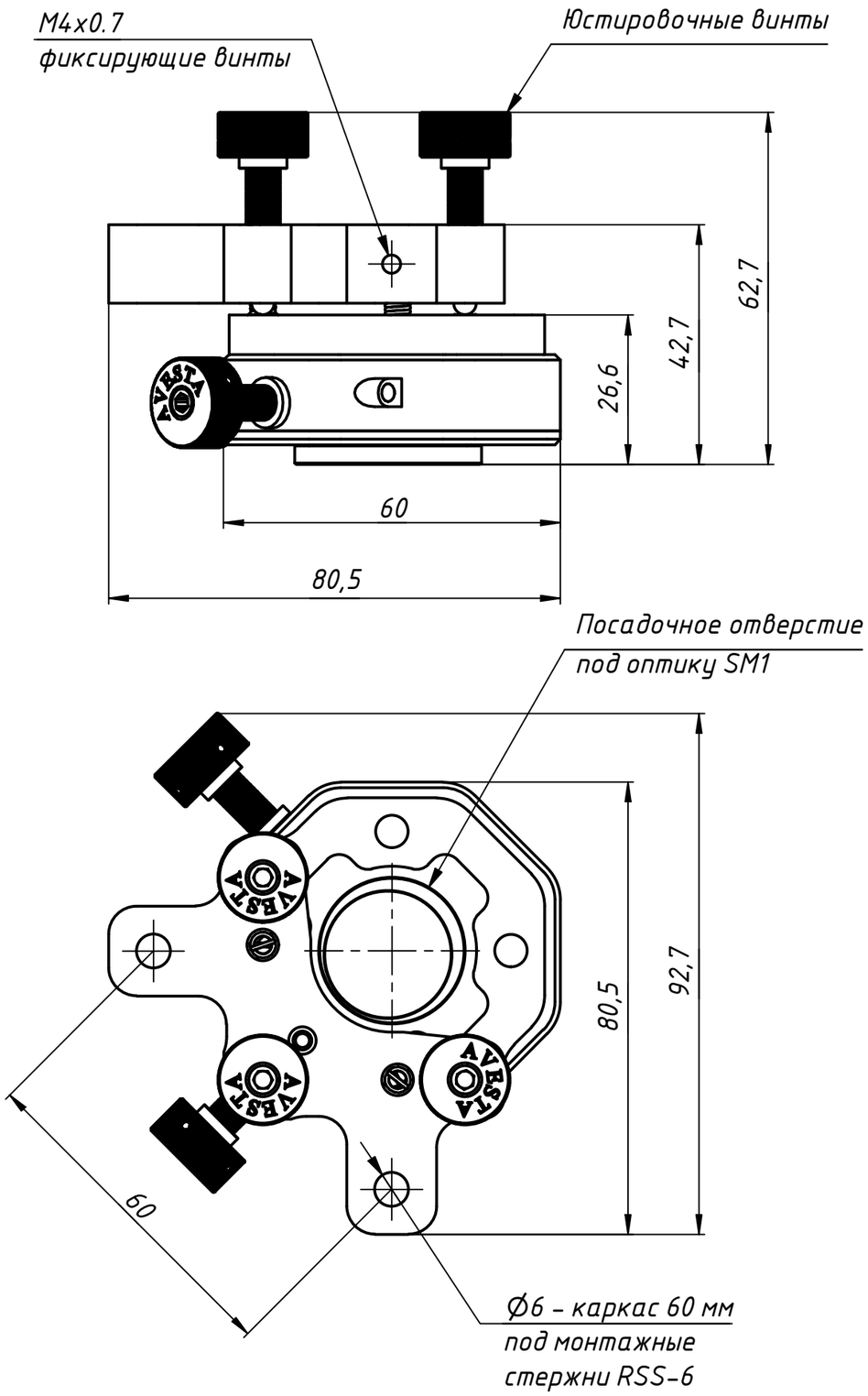

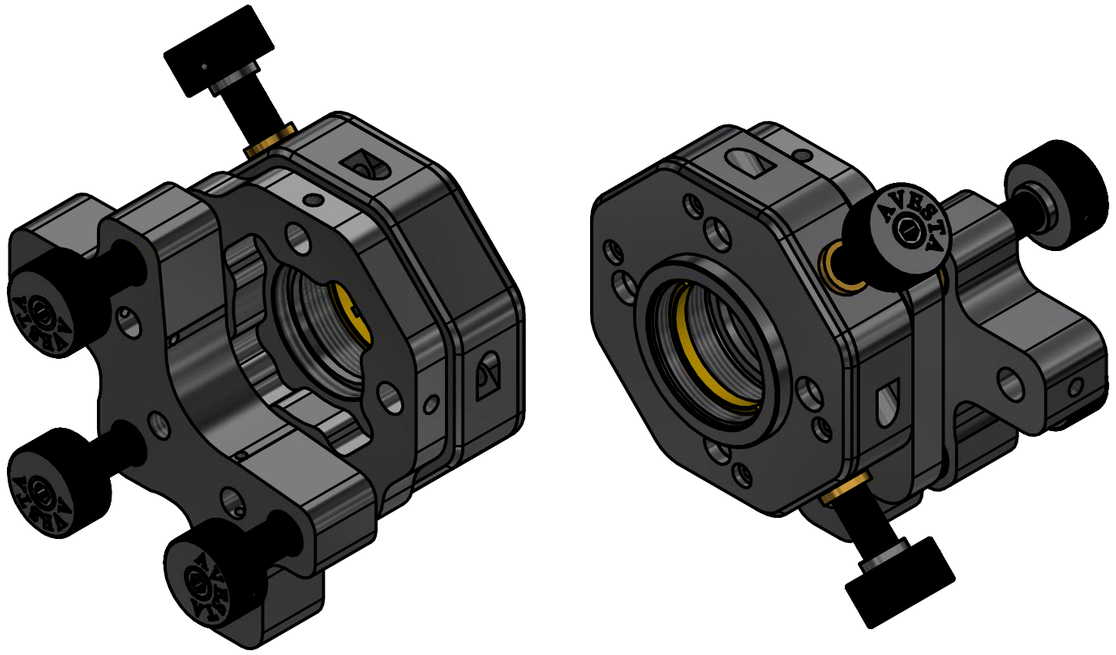

Юстируемый держатель оптики используется для установки и юстировки оптических элементов в каркасных схемах. Держатель позволяет осуществлять юстировку оптического элемента по углу и дополнительно по осям X и Y.

Имеется сквозное отверстие с резьбой SM1. Фиксация оптического элемента осуществляется путём зажатия кольцами. Возможная устанавливаемая оптика Ø25.0 - Ø25.4 мм.

Держатель устанавливается в каркасную систему 60 мм.

Детали корпуса изделия изготовлены из дюраля и подвергнуты химическому чернению.

					60-3ВМаТxy-SM1		
Изм.	Лист	№ докум.	Подп.	Дата	Юстируемый держатель оптики	Лит.	Масса: 0,1 / Масштаб: 1:1
Разраб.						Лист	Листов 1
Пров.							
Т. контр.						ООО "АВЕСТА-ПРОЕКТ"	
Нач.отд.							
Н. контр.							
Утв.							

Перв. примен. | Справ. № | Подп. и дата | Инв. № дубл. | Взам. инв. № | Подп. и дата | Инв. № подл.

Копировал | Формат А3